GAS SPRINGS
Global Standard Type

RoHS



GSV

Nitrogen Gas Charge Pressure	MPa{kgf/cm2}
GSV 170–350	18{183.5}
GSV 500–6600	15{153}

If a gas spring is used in excess of the specified stroke range S, gas leakage will occur and the piston rod will not return. Make sure to use the gas spring within the specified stroke range so that it does not contact the overstroke check pin.

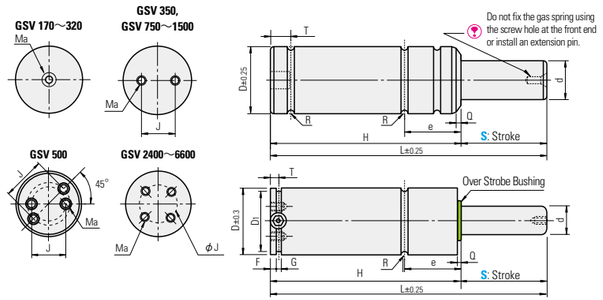

D	S	D1	d	L	H	e	R	T	F	G	Ma Tap Hole for Mounting	J	Q	Load N{kgf} Initial Load	Load N{kgf} Maximum Load	Catalog No. Type	Catalog No. No.–S	Plate FFC	Plate FC	Base Unit Price
19	7	17	11	44	37	17	1	6	–	–	1–M6×6	–	1	1700 {173}	2920{298}	GSV	170– 7		FC19	
	10			50	40										3110{317}		170– 10			
	13			56	43										3240{330}		170– 13			
	15			60	45										3310{338}		170– 15			
	19			68	49										3410{348}		170– 19			
	25			80	55										3520{359}		170– 25			
	32			94	62										3600{367}		170– 32			
	38			106	68										3650{372}		170– 38			
	50			130	80										3710{378}		170– 50			
	63			156	93										3760{383}		170– 63			
	75			185	110										3610{368}		170– 75			
	80			195	115										3630{370}		170– 80			
	100			235	135										3680{375}		170–100			
	125			285	160										3400{347}		170–125			
25	7	23	15	44	37	17	1	6	–	–	1–M6×6	–	1	3200 {326}	4800{489}	GSV	320– 7	–	FC25	
	10			50	40										4900{500}		320– 10			
	15			60	45										5100{520}		320– 15			
	19			68	49										5100{520}		320– 19			
	25			80	55										5200{530}		320– 25			
	38			106	68										5300{540}		320– 38			
	50			130	80										5300{540}		320– 50			
	63			156	93										5300{540}		320– 63			
	75			185	110										5300{540}		320– 75			
	80			195	115										5300{540}		320– 80			
	100			235	135										5300{540}		320–100			
	125			285	160										5300{540}		320–125			
32	10	27	16	50	40	12.5	1.05	6	4	3.5	2–M6×6	20	2	3600 {367}	5900{602}		350– 10	FFC32	FC32	
	13			56	43										5200{530}		350– 13			
	16			62	46										5300{540}		350– 16			
	19			68	49										5600{571}		350– 19			
	25			80	55										5500{561}		350– 25			
	32			94	62										5500{561}		350– 32			
	38			106	68										5500{561}		350– 38			
	50			130	80										5500{561}		350– 50			
	63			156	93										5500{561}		350– 63			
	75			180	105										5500{561}		350– 75			
	80			190	110										5500{561}		350– 80			
	100			230	130										5500{561}		350–100			
	125			280	155										5500{561}		350–125			
38	10	33	20	50	40	12.5	1.05	6	4	3.5	2–M6×6	20 or 25	2	4700 {479}	7200{734}		500– 10	FFC38	FC38	
	13			56	43										7100{724}		500– 13			
	16			62	46										7200{734}		500– 16			
	19			68	49										7400{755}		500– 19			
	25			80	55										7300{744}		500– 25			
	32			94	62										7200{734}		500– 32			
	38			106	68										7200{734}		500– 38			
	50			130	80										7200{734}		500– 50			
	63			156	93										7200{734}		500– 63			
	75			180	105										7100{724}		500– 75			
	80			190	110										7100{724}		500– 80			
	100			230	130										7100{724}		500–100			
	125			280	155										7100{724}		500–125			

The initial load and maximum load vary depending on the temperature and operation speed. The load error is ±10%.
• Load {kgf}= Load N x 0.101972 • Load {N}= Load kgf x 9.80665 • Nitrogen gas charge pressure kgf/cm2= MPa x 10.1972 MPa= kgf/cm2 x 0.0980665

Quote Online

D	S	D1	d	L	H	e	R	T	F	G	Ma Tap Hole for Mounting	J	Q	Load N{kgf} Initial Load	Load N{kgf} Maximum Load	Catalog No. Type	Catalog No. No.–S	Plate FFC	Plate FC	Base Unit Price
45	10	40	25	52	42	16.5	1.05	6	4	3.5	2–M8×6	20	2	7400 {755}	12100{ 1234}	GSV	750– 10	FFC45	FC45	
	13			58	45										12100{ 1234}		750– 13			
	16			64	48										12100{ 1234}		750– 16			
	19			70	51										11700{ 1193}		750– 19			
	25			82	57										11800{ 1203}		750– 25			
	32			96	64										11800{ 1203}		750– 32			
	38			108	70										11800{ 1203}		750– 38			
	50			132	82										11800{ 1203}		750– 50			
	63			158	95										11800{ 1203}		750– 63			
	75			182	107										11900{ 1213}		750– 75			
	80			192	112										11900{ 1213}		750– 80			
	100			232	132										11900{ 1213}		750–100			
	125			282	157										11900{ 1213}		750–125			
50	13	43	28	64	51	17.5	2.05	6	8	5	2–M8×6	20	3	9200 {938}	13800{ 1407}		1000– 13	FFC50	FC50	
	16			70	54										13800{ 1407}		1000– 16			
	19			76	57										14000{ 1428}		1000– 19			
	25			88	63										14200{ 1448}		1000– 25			
	32			102	70										14300{ 1458}		1000– 32			
	38			114	76										14500{ 1479}		1000– 38			
	50			138	88										14600{ 1489}		1000– 50			
	63			164	101										14700{ 1499}		1000– 63			
	75			188	113										14700{ 1499}		1000– 75			
	80			198	118										14800{ 1509}		1000– 80			
	100			238	138										14800{ 1509}		1000–100			
	125			288	163										14800{ 1509}		1000–125			
63	13	56	36	70	57	19	2.05	6	8	5	2–M8×6	20	3	15000 {1530}	24000{ 2447}		1500– 13	FFC63	FC63	
	16			76	60										24100{ 2458}		1500– 16			
	19			82	63										24200{ 2468}		1500– 19			
	25			94	69										24300{ 2478}		1500– 25			
	32			108	76										23800{ 2427}		1500– 32			
	38			120	82										23900{ 2437}		1500– 38			
	50			144	94										24000{ 2447}		1500– 50			
	63			170	107										24100{ 2458}		1500– 63			
	75			194	119										24200{ 2468}		1500– 75			
	80			204	124										24200{ 2468}		1500– 80			
	100			244	144										24300{ 2478}		1500–100			
	125			294	169										24300{ 2478}		1500–125			
75	16	67	45	77	61	21	2.55	6	8	5	4–M8×6	40	3	24000 {2447}	38300{ 3906}		2400– 16	FFC75	FC75	
	19			83	64										38500{ 3926}		2400– 19			
	25			95	70										38700{ 3946}		2400– 25			
	32			109	77										38600{ 3936}		2400– 32			
	38			121	83										38400{ 3916}		2400– 38			
	50			145	95										39200{ 3997}		2400– 50			
	63			171	108										39200{ 3997}		2400– 63			
	75			195	120										39200{ 3997}		2400– 75			
	80			205	125										39200{ 3997}		2400– 80			
	100			245	145										39300{ 4007}		2400–100			
	125			295	170										39300{ 4007}		2400–125			
95	16	87	60	90	74	24	2.55	10.5	8	5	4–M8×13	60	3	42000 {4283}	61700{ 6292}		4200– 16	FFC95	FC95	
	19			96	77										63700{ 6496}		4200– 19			
	25			108	83										60800{ 6200}		4200– 25			
	32			122	90										64300{ 6557}		4200– 32			
	38			134	96										65800{ 6710}		4200– 38			
	50			158	108										67000{ 6832}		4200– 50			
	63			184	121										67800{ 6914}		4200– 63			
	75			208	133										68000{ 6934}		4200– 75			
	80			218	138										68600{ 6995}		4200– 80			
	100			258	158										69100{ 7046}		4200–100			
	125			308	183										69600{ 7097}		4200–125			
120	16	112	75	100	84	25.5	2.55	10.5	8	5	4–M10×13	80	3	66000 {6730}	89000{ 9076}		6600– 16	FFC120	FC120	
	19			106	87										91000{ 9279}		6600– 19			
	25			118	93										93900{ 9575}		6600– 25			
	32			132	100										96100{ 9800}		6600– 32			
	38			144	106										98200{10014}		6600– 38			
	50			168	118										100600{10258}		6600– 50			
	63			194	131										102400{10442}		6600– 63			
	75			218	143										103400{10544}		6600– 75			
	80			228	148										104100{10615}		6600– 80			
	100			268	168										105400{10748}		6600–100			
	125			318	193										106500{10860}		6600–125			

Quote Online

Shot Limit

Stroke (mm)	Catalog No.	7	10	13	15	16	19	25	32	38	50	63	75	80	100	125
Shot Limit (spm)	GSV170–320	215	150	–	130	–	120	100	–	65	50	40	30	30	25	20
	GSV350–750	–	–	150	–	140			80							
	GSV1000								75							
	GSV1500			130		120	100	90	70							
	GSV2400			–		80	70	70	60	60	45					
	GSV4200			–		70										
	GSV6600					65	65	60	55	55						

Order — Catalog No. GSV 170-50

Days to Ship — Quote Online

Price — Quote Online